SNRG-FR72-MONOPERC-5BB 370-390 Вт

Виготовлені на базі монокристалів з використанням PERC технології, серія високопродуктивних модулів забезпечує найкраще рішення по співвідношенню ціни і ефективності.

КЛЮЧОВІ ОСОБЛИВОСТІ

	Стійкі до корозії під впливом сольових розчинів. Стійкі до корозії аміаку
	Пожежна безпека - згідно IEC 61215
	Висока потужність при низькій освітленості
	Подвійні 100% електролюмінесцентні (ЕЛ) тести мінімізують рівень можливих пошкоджень
	Перевірено та сертифіковано згідно новітнього стандарту IEC **IEC61730-1:2016 IEC61215-1:2016** **IEC61730-2:2016 IEC61215-2:2016**

ГАРАНТІЯ

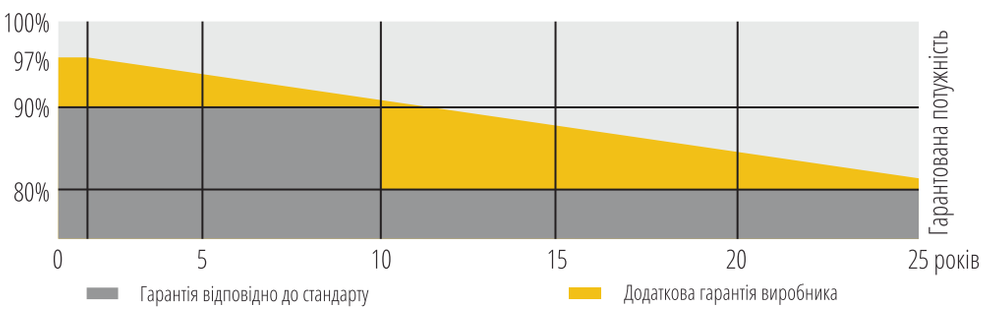

10 років — Гарантія на матеріал виробу та працездатність панелі

25 років — Гарантія збереження значення вихідної потужності

SNRG

kness.energy Made in Ukraine ТОВ KNESS PV

SNRG-FR72-MONOPERC-5BB

ЕЛЕКТРИЧНІ ХАРАКТЕРИСТИКИ

Тип модуля	SNRG-FR72-MONOPERC -5BB 370 Вт		SNRG-FR72-MONOPERC -5BB 375 Вт		SNRG-FR72-MONOPERC -5BB 380 Вт		SNRG-FR72-MONOPERC -5BB 385 Вт		SNRG-FR72-MONOPERC -5BB 390 Вт	
	STC	NOCT	STC	NOCT	STC	NOCT	STC	NOCT	STC	NOCT
Максимальна потужність, Pmp/Вт	370	274	375	278	380	282	385	286	390	290
Напруга холостого ходу, Voc/В	48.6	44.8	48.8	45.0	49.0	45.2	49.2	45.4	49.4	45.6
Струм короткого замикання, Isc/А	9.72	7.76	9.79	7.91	9.86	7.97	9.93	8.03	10.0	8.08
Напруга в точці Pmp, Vmp/В	40.1	37.6	40.3	37.8	40.6	38.0	40.8	38.2	41.0	38.4
Струм в точці Pmp, Imp/А	9.23	7.30	9.31	7.36	9.39	7.42	9.47	7.49	9.55	7.56
Ефективність модуля STC, ηm/%	19.1		19.4		19.6		19.9		20.1	

Допустиме відхилення потужності (Вт)	(0,+4.99)
Максимальна напруга системи (В)	1000VDC(IEC)
Максимальний струм запобіжників (А)	15А
Температурний коефіцієнт Pmax	-0.38%/°C
Температурний коефіцієнт Voc	-0.36 %/°C
Температурний коефіцієнт Isc	+0.07 %/°C
Робоча температура	-40~+85 °C

STC: опромінення 1000 Вт/м²; температура модуля 25°C AM=1.5.
NOCT: опромінення 800 Вт/м²; температура навколишнього середовища 20°C; швидкість вітру: 1м/с; Допустима похибка потужності: +/-3%.

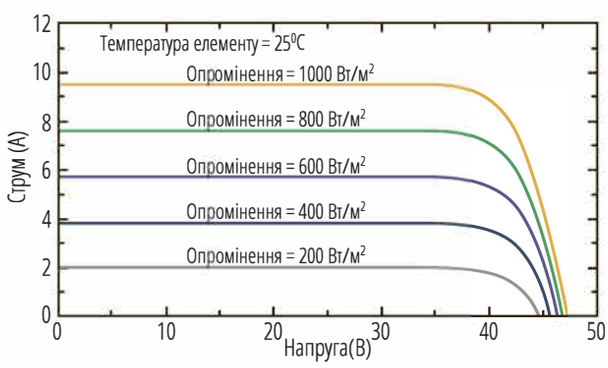

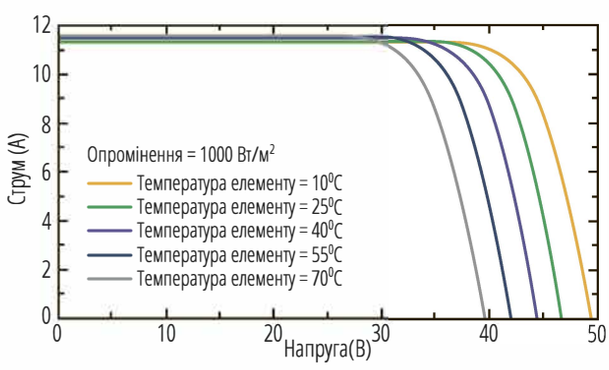

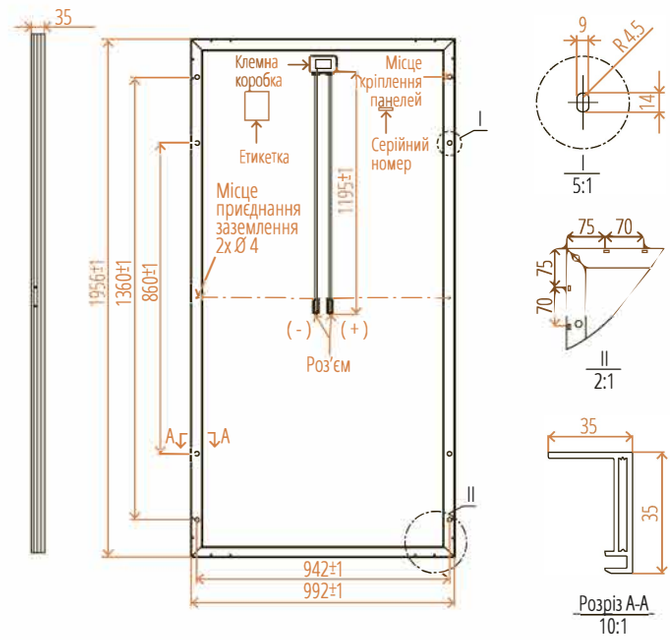

* Всі виміри в мм
* Наведений вище малюнок являє собою графічне зображення продукту

Розміри модулів	1956 x 992 x 35 мм
Вага	21.1 кг
Параметри елементів	Монокристалічний елемент PERC 156.75x156.75 мм
Параметри скла	Загартоване скло товщиною 3.2 мм
Рамка	Алюмінієвий сплав
Клемна коробка	IP68, 3 діода
Вихідні кабелі	4.0 мм², довжина кабелю:1100 мм
Роз'єм	MC4 стандарт
Механічне навантаження	5400 Pa